Bedienungsanleitung
SR-1009FA

Funk Controller RGBW / 868Mhz Frequenz / IP20 geschützt / Anlern-Knopf zur Vereinfachung der Bedienung

Produktdaten

Eingang und Ausgang	
Eingangsspannung	12 – 36 VDC
Eingangsleistung	20,5A
Eingangssignal	868Mhz Funk
Ausgangsspannung	12 – 36 VDC
Ausgangsleistung	4x5A
Ausgangsstrom	4x 60 – 180W
Ausgangstyp	Konstant Spannung

Standards und Konformität	
RED Standard (RED)	EN62479:2010, EN55015:2013/A1:2015 EN61547:2009
Sicherheit Standards (LVD)	EN 60950 ETSI EN 301 489 ETSI EN 300 220
Zertifikate	CE, RoHS

Garantie und Sicherheit	
Garantie	2 Jahre gesetzliche Gewährleistung
Sicherheit (Schutz vor)	Verpolung

Betriebsumgebung	
Arbeitstemperatur	Ta: -20°C ~ +55°C
Gehäusetemperatur (max.)	Tc: +70°C
IP Schutz	IP 20

Bedienungsanleitung
SR-1009FA

Bedienung

Anlernen

Schließen Sie den Controller wie im Anschlussdiagramm gezeigt an. Dann drücken Sie den „Learning Key“ (Anlern-Knopf) auf dem Controller und wählen auf Ihrer Fernbedienung die Zone aus, der Sie den Controller zuordnen wollen. Wenn Ihre Fernbedienung keine Zonen-Taste hat überspringen Sie diesen Schritt. Danach betätigen Sie das Touch-Rad/die Touch-Leiste Ihrer Fernbedienung, um diese mit dem Controller zu verbinden. Wenn Sie kein Touch-Rad o. ä. haben nutzen Sie einen anderen Knopf.
Ziehen Sie immer auch die Bedienungsanleitung Ihrer Fernbedienung zu rate.

Das angeschlossene Licht blinkt Zwei Mal, wenn der Anlern-Prozess erfolgreich war.

Ablernen

Halten Sie den „Learning Key“ („Anlern-Knopf“) für 3 Sekunden gedrückt, um die Verbindung wieder zu trennen.

Master- / Slave-Betrieb

Wenn Sie mehrere Controller zusammen schalten (z. B. für einen RGB Effekt) ist es wichtig das Sie einen Controller als Master einstellen und die anderen Controller als Slave. Damit ist die Synchronisation gewährleistet.

Anschlussdiagramme

Mit RGBW Lichtern

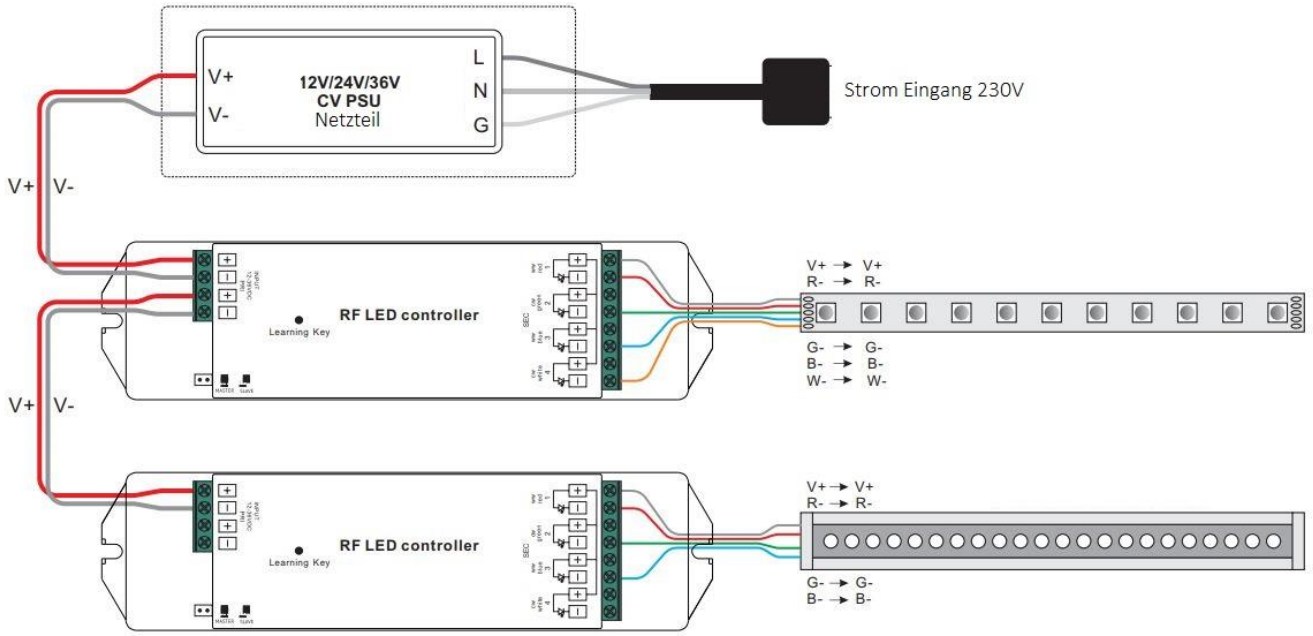

Bedienungsanleitung
SR-1009FA

Mit einfarbigen Leuchten

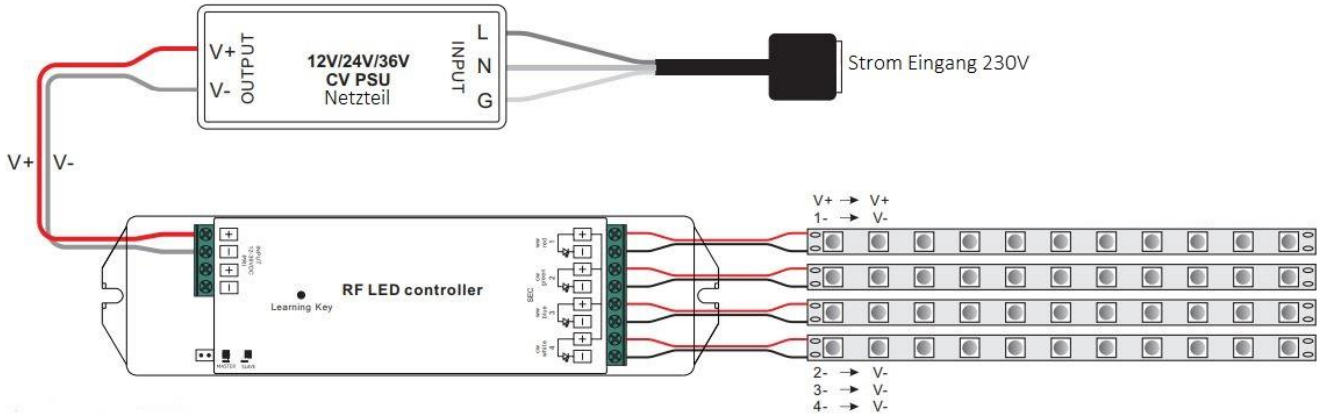

Mit CCT Leuchten

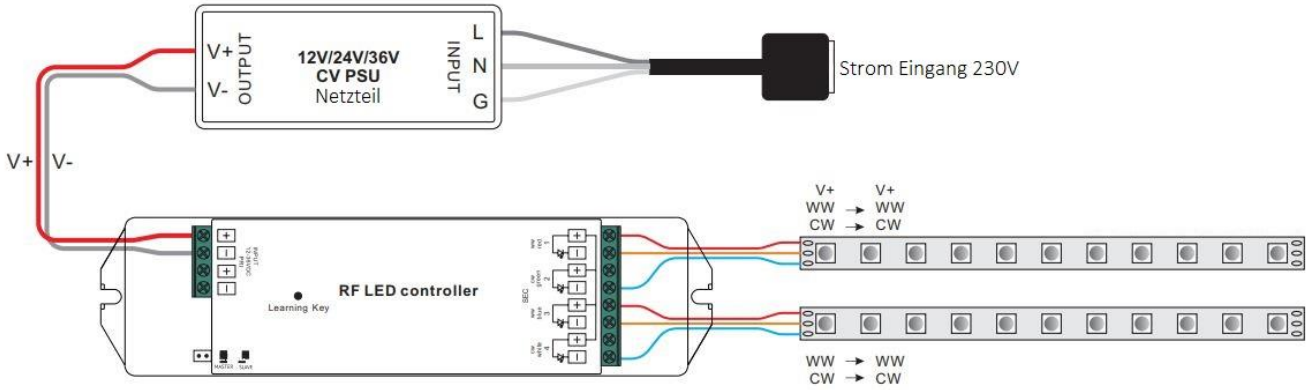

Sicherheits- und Warnhinweise

1. Lassen Sie dieses Produkt von qualifiziertem Personal verbauen und warten.
2. Dieses Produkt ist nicht Nässegeschützt. Nur für den trockenen Innenbereich.
3. Gute Wärmeableitung verlängert die Lebensdauer dieses Produktes.
4. Überprüfen Sie ob alle angeschlossenen Produkte dieselbe Voltstärke haben bevor Sie das Produkt in Betrieb nehmen.
5. Überprüfen Sie alle Kabelverbindungen und Polaritäten bevor Sie das Produkt in Betrieb nehmen, um Schaden an den Leuchtmitteln zu vermeiden.
6. Sollte das Produkt fehlerbehaftet sein, versuchen Sie es nicht selbst zu reparieren. Kontaktieren Sie den Händler.

Bedienungsanleitung
SR-1009FA

Impressum:

Importeur/Hersteller laut ElektroG (§3 Nr. 9b/c)

EVEREN Germany
Inh. Nico Scholz
Heidplätzchen 1a
51789 Lindlar
Deutschland

Tel. +49 2266 901847-0
Fax +49 2266 901847-9
URL: https://everen.de
Mail: info@everen.de
skype: everen-germany
Ust.ID: DE 813 700 216
WEEE-Reg.-Nr. DE 31788188