Bedienungsanleitung
SR-1009EA

RGBW / 4x8A / 12-36V DC / 868MHz Funk / IP20 geschützt

Produktdaten

Eingang und Ausgang	
Eingangsspannung	12-36VDC
Eingangsleistung	32,5A
Eingangssignal	868MHz
Ausgangsspannung	12-36VDC
Ausgangsleistung	4x8A
Ausgangsstrom	4x(96-288)W
Ausgangstyp	Konstant Spannung

Standards und Konformität	
EMC Standard (EMC)	EN55015:2013 EN61547:2009 EN61000-3-2:2014 EN61000-3-3:2013
Sicherheit Standards (LVD)	EN62479:2010 EN60950
Zertifikate	CE, RoHS

Garantie und Sicherheit	
Garantie	2 Jahre gesetzliche Gewährleistung
Sicherheit (Schutz vor)	Verpolung

Betriebsumgebung	
Arbeitstemperatur	Ta: -20°C ~ +55°C
Gehäusetemperatur (max.)	Tc: +70°C
IP Schutz	IP 20

Bedienungsanleitung
SR-1009EA

Bedienung

Anlernen

Schließen Sie den Controller wie im Anschlussdiagramm gezeigt an. Dann drücken Sie den „Learning Key“ (Anlern-Knopf) auf dem Controller und wählen auf Ihrer Fernbedienung die Zone aus, der Sie den Controller zuordnen wollen. Wenn Ihre Fernbedienung keine Zonen-Taste hat überspringen Sie diesen Schritt. Danach betätigen Sie das Touch-Rad/die Touch-Leiste Ihrer Fernbedienung, um diese mit dem Controller zu verbinden. Wenn Sie kein Touch-Rad o. ä. haben nutzen Sie einen anderen Knopf.

Das angeschlossene Licht blinkt Zwei Mal, wenn der Anlern-Prozess erfolgreich war.

Notiz: der Controller kann maximal mit 8 Fernbedienungen verbunden werden.

Ablernen

Halten Sie den „Learning Key“ („Anlern-Knopf“) für 3 Sekunden gedrückt, um die Verbindung wieder zu trennen.

Das angeschlossene Licht blinkt Zweimal, wenn der Ablern-Prozess erfolgreich war.

Anschlussdiagramm

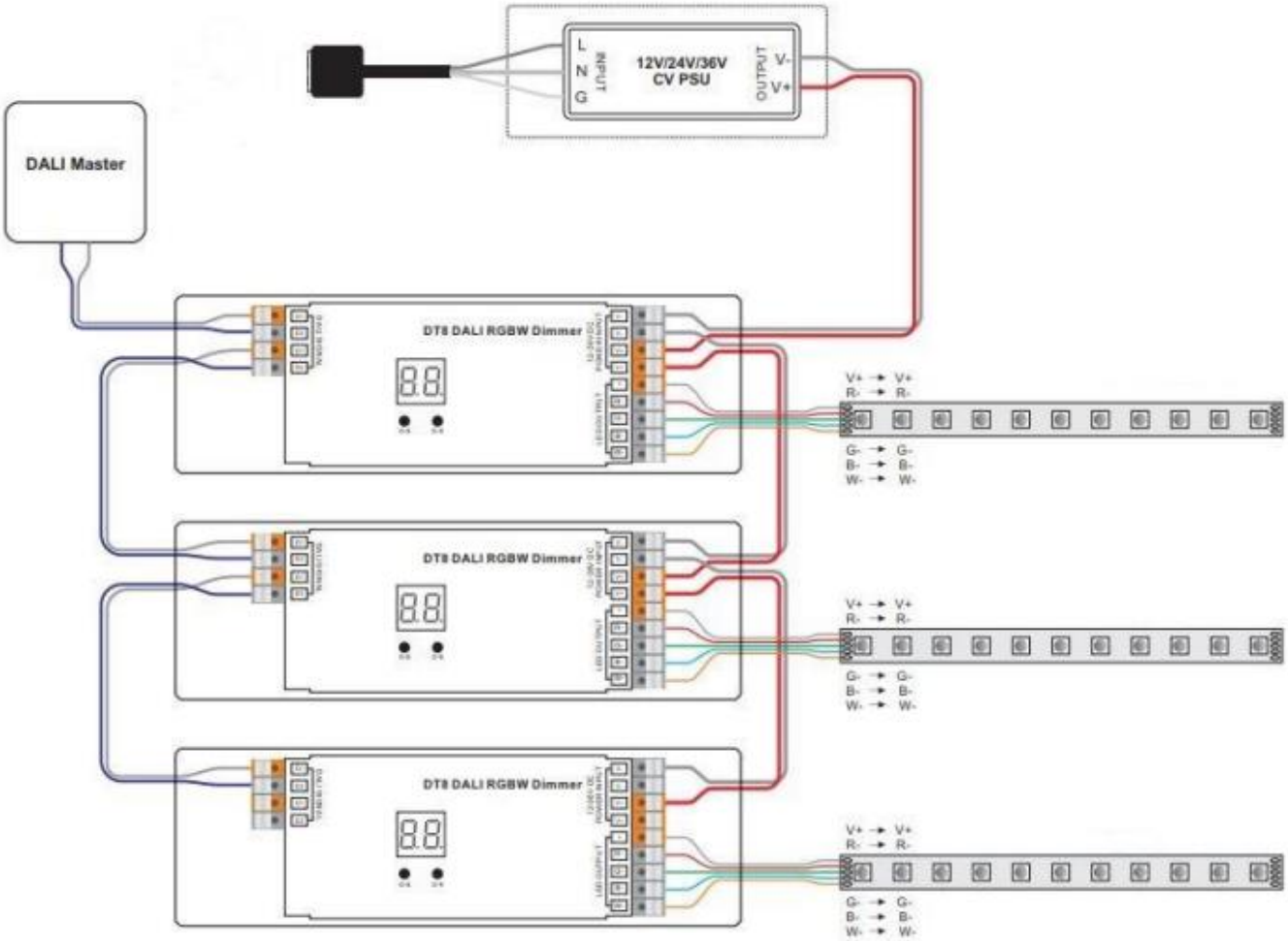

Bedienungsanleitung
SR-1009EA

Master- / Slave-Betrieb

Wenn Sie mehrere Controller zusammen schalten (z. B. für einen RGB Effekt) ist es wichtig das Sie einen Controller als Master einstellen und die anderen Controller als Slave.

Nachdem Sie den Master festgelegt haben sollten Sie den Controller einmal aus- und anschalten, damit Synchronisation gewährleistet ist.

Wenn Sie mehrere Controller benutzen, haben Sie zwei Optionen:

1 Option: Sie haben alle Controller in einer Zone z.B. Zone 1

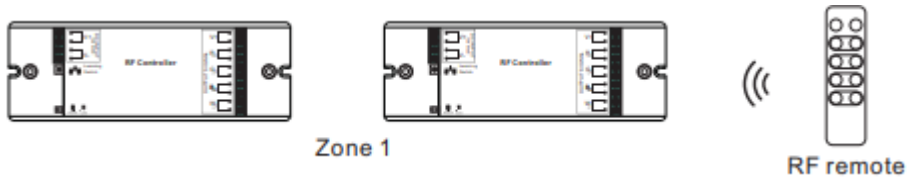

2 Option: Sie trennen die Controller in verschiedene Zonen z.B Zone 1, 2 oder 3

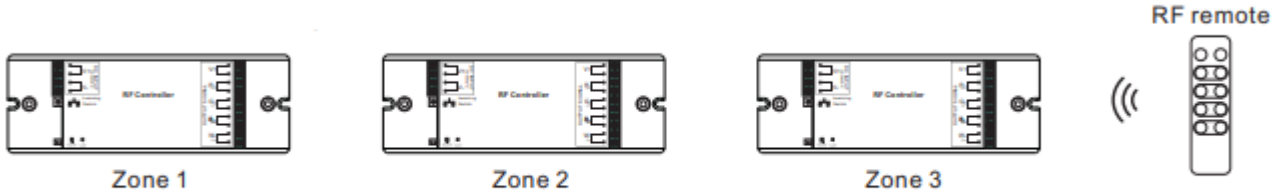

Sicherheits- und Warnhinweise

1. Lassen Sie dieses Produkt von qualifiziertem Personal verbauen und warten.
2. Dieses Produkt ist nicht Nässegeschützt. Nur für den trockenen Innenbereich.
3. Gute Wärmeableitung verlängert die Lebensdauer dieses Produktes.
4. Überprüfen Sie ob alle angeschlossenen Produkte dieselbe Voltstärke haben bevor Sie das Produkt in Betrieb nehmen.
5. Überprüfen Sie alle Kabelverbindungen und Polaritäten bevor Sie das Produkt in Betrieb nehmen, um Schaden an den Leuchtmitteln zu vermeiden.
6. Sollte das Produkt fehlerbehaftet sein, versuchen Sie es nicht selbst zu reparieren. Kontaktieren Sie den Händler.

Impressum:

Importeur/Hersteller laut ElektroG (§3 Nr. 9b/c)

EVEREN Germany
Inh. Nico Scholz
Heidplätzchen 1a
51789 Lindlar
Deutschland

Tel. +49 2266 901847-0
Fax +49 2266 901847-9
URL: https://everen.de
Mail: info@everen.de
skype: everen-germany
Ust.ID: DE 813 700 216
WEEE-Reg.-Nr. DE 31788188