Bedienungsanleitung
SR-1100 MKII

8 Zonen / Touchwheel / Funk 868MHz

Produktdaten

Eingang und Ausgang	
Eingangsspannung	4,5V 3x AAA Batterie
Eingangsleistung	-
Eingangssignal	-
Ausgangsspannung	-
Ausgangsleistung	-
Ausgangsstrom	-
Ausgangstyp	868 MHz Funk

Garantie und Sicherheit	
Garantie	2 Jahre gesetzliche Gewährleistung
Sicherheit (Schutz vor)	Verpolung

Standards und Konformität	
EMC Standard (EMC)	
Sicherheit Standards (LVD)	
Zertifikate	CE, RoHS

Betriebsumgebung	
Arbeitstemperatur	Ta: -20°C ~ +55°C
Gehäusetemperatur (max.)	Tc: +70°C
IP Schutz	IP 20

Bedienungsanleitung
SR-1100 MKII

Abmessungen

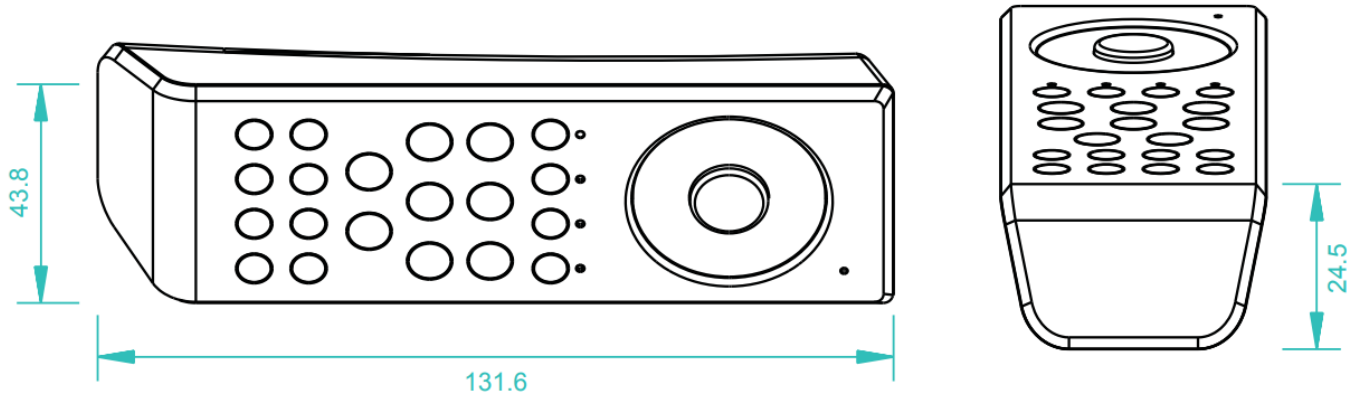

Belegung

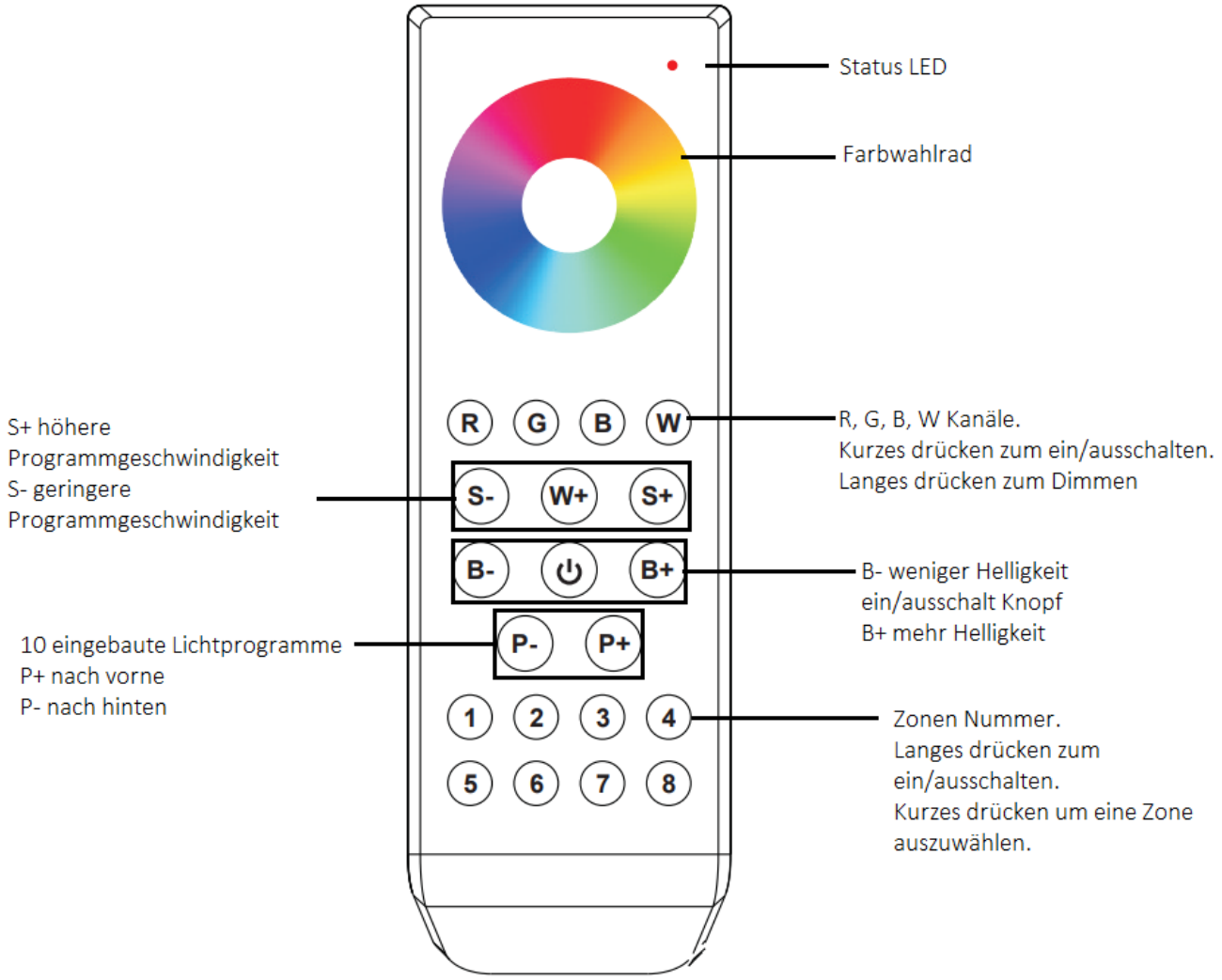

Bedienungsanleitung
SR-1100 MKII

Anlernen

Schalten Sie Ihre Fernbedienung ein. Bringen Sie den Empfänger, den Sie anlernen möchten, in den Anlern-Modus.

Ziehen Sie hierfür gegebenenfalls die Anleitung des Empfängers zurate. Danach wählen Sie die Zone auf der

Fernbedienung, in die der Empfänger angelernt werden soll (z.B. Zone1). Benutzen Sie das Farbwahlrad. Die an den Empfänger angeschlossenen Lichter blinken bei Erfolg.

Zum **Ablernen** halten Sie den „Learning Key“ („Anlern-Knopf“) am Empfänger für 5 Sekunden gedrückt, um die Verbindung wieder zu trennen.

Anschlussdiagramm

1. Für einen Empfänger

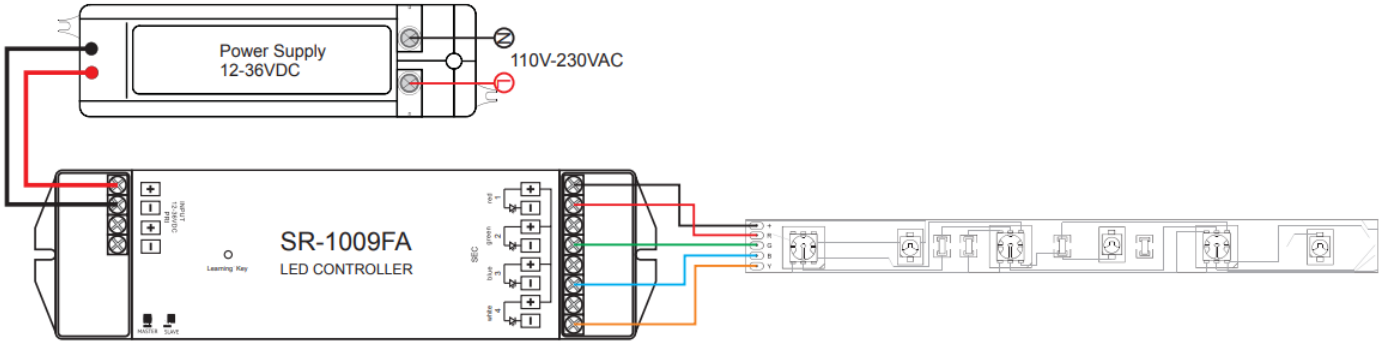

2. Für mehrere Empfänger

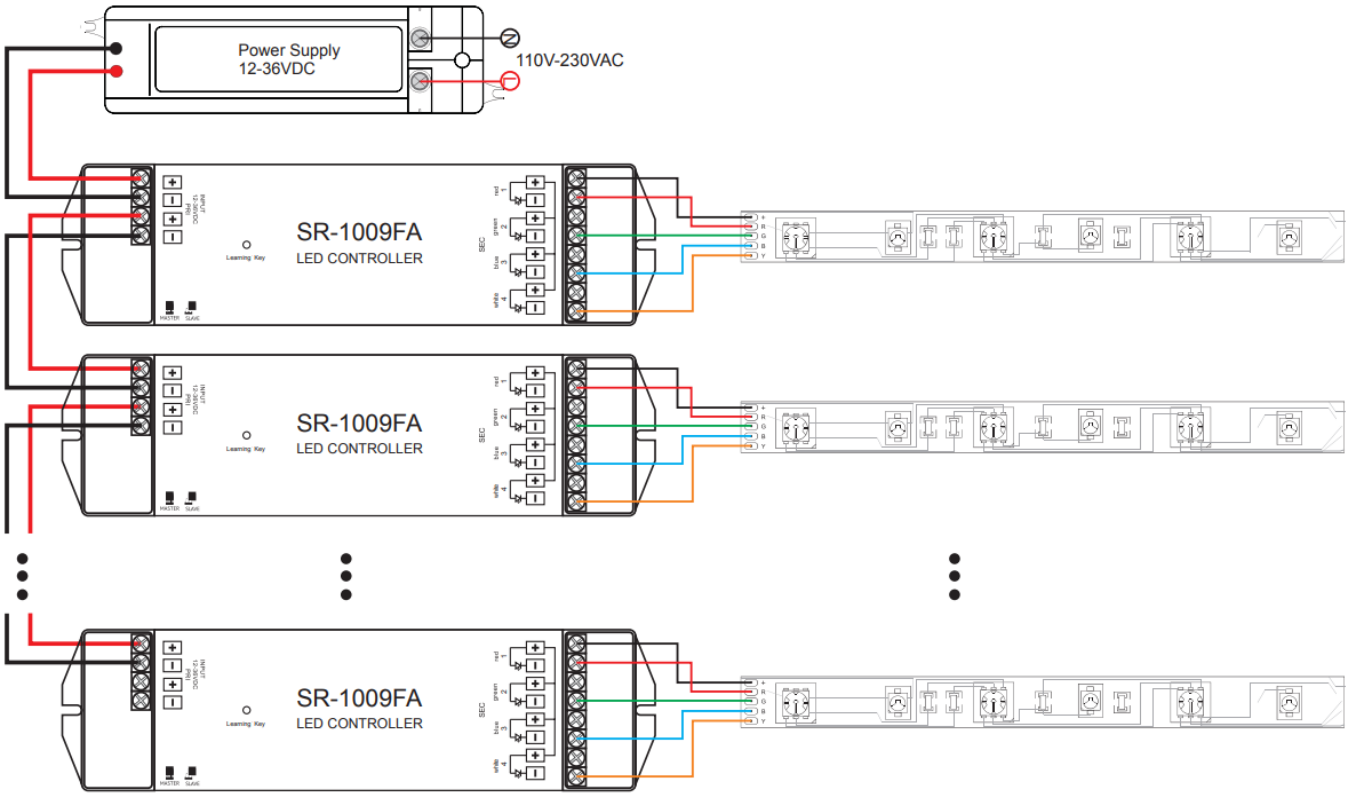

Bedienungsanleitung
SR-1100 MKII

Sicherheits- und Warnhinweise

1. Lassen Sie dieses Produkt von qualifiziertem Personal verbauen und warten.
2. Dieses Produkt ist nicht Nässegeschützt. Nur für den trockenen Innenbereich.
3. Gute Wärmeableitung verlängert die Lebensdauer dieses Produktes.
4. Überprüfen Sie ob alle angeschlossenen Produkte dieselbe Voltstärke haben bevor Sie das Produkt in Betrieb nehmen.
5. Überprüfen Sie alle Kabelverbindungen und Polaritäten bevor Sie das Produkt in Betrieb nehmen, um Schaden an den Leuchtmitteln zu vermeiden.
6. Sollte das Produkt fehlerbehaftet sein, versuchen Sie es nicht selbst zu reparieren. Kontaktieren Sie den Händler.

Impressum:

Importeur/Hersteller laut ElektroG (§3 Nr. 9b/c)

EVEREN Germany
Inh. Nico Scholz
Heidplätzchen 1a
51789 Lindlar
Deutschland

Tel. +49 2266 901847-0
Fax +49 2266 901847-9
URL: https://everen.de
Mail: info@everen.de
skype: everen-germany
Ust.ID: DE 813 700 216
WEEE-Reg.-Nr. DE 31788188